VIVAT
ФАБРИКА МЕБЕЛИ

СТОЛ-ТРАНСФОРМЕР ЖУРНАЛЬНЫЙ

(495x800x800мм / 790x1606x800мм*)

ДЛЯ СБОРКИ ВАМ ПОНАДОБЯТСЯ:

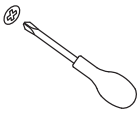
Отвертка (крестовая)

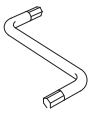
Шестигранный ключ для стандартного евровинта (диаметр 4 мм)

Молоток

ДЕТАЛИ КОРПУСА:

1. Крышка 800x800 - 1 шт.
2. Крышка (А) 800x800 - 1 шт.
3. Подстолье 558x302 - 1 шт.
4. Царга 702x162 - 2 шт.
5. Царга 668x162 - 2 шт.
6. Ножка 425x165 - 4 шт.
7. Ножка 425x140 - 4 шт.

ФУРНИТУРА:

Позиция	8	9	10	11	12	13	14	15	16
Вид	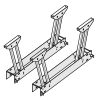 Механизм трансформер	Амортизатор (крепить шурупом 3,5x16 по наколкам)	Стяжка эксцентриковая	Подпятник пластиковый	Петля ламберная	Евровинт 7x50	Шкант 8x30	Футорка и винт M6x30 / M6x12	Гвозди
Кол-во	1 шт.	4 шт.	8 шт.	8 шт.	3 шт.	8 шт.	8 шт.	28 шт.	16 шт.

СХЕМА СБОРКИ

ШАГ №1:

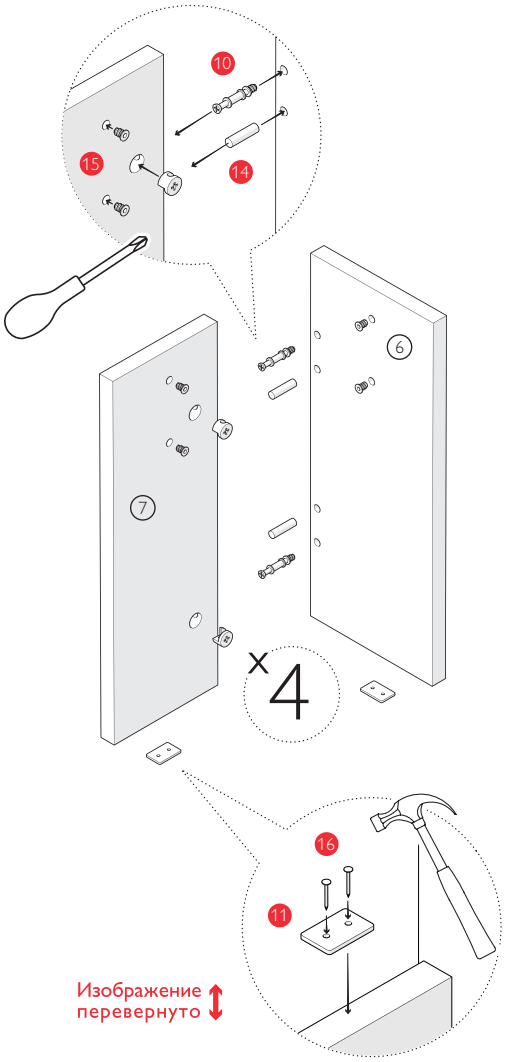

ШАГ №2:

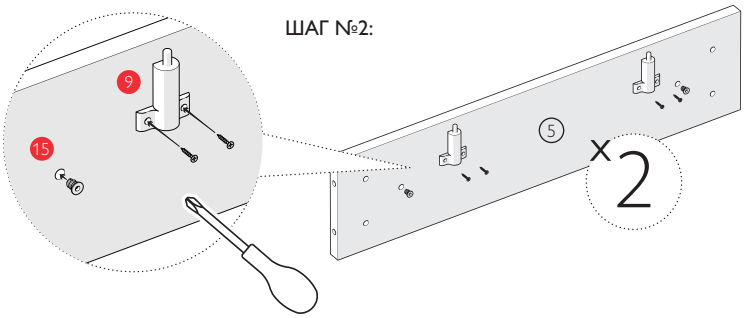

ШАГ №3:

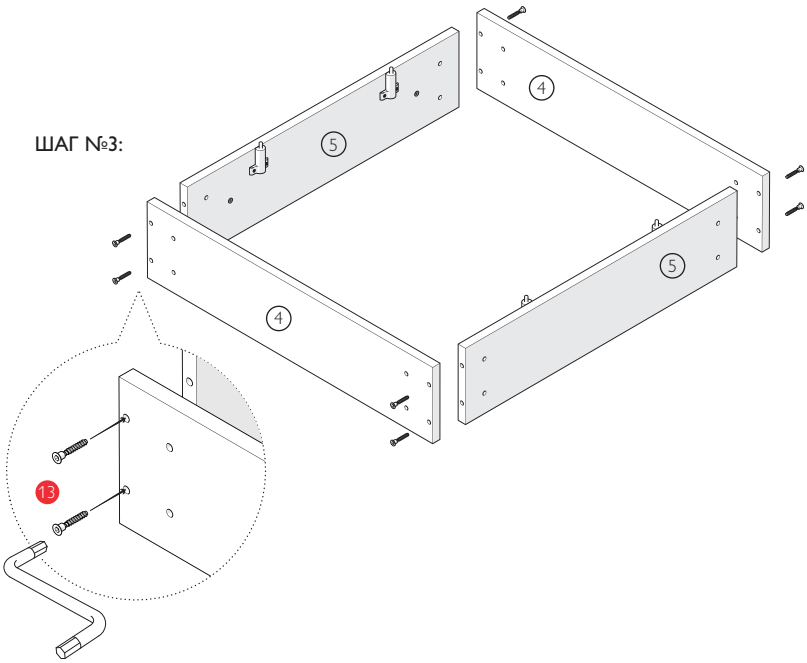

*после трансформации

ШАГ №4:

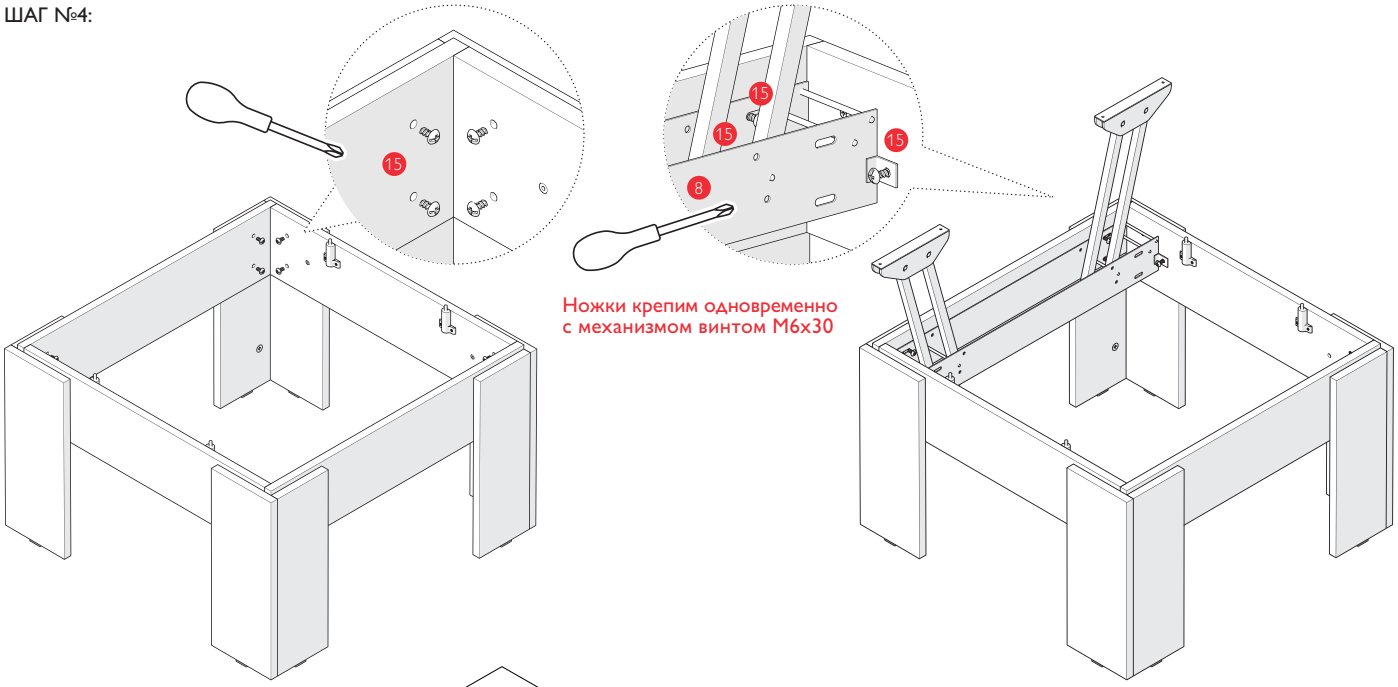

Ножки крепим одновременно
с механизмом винтом М6х30

ШАГ №5:

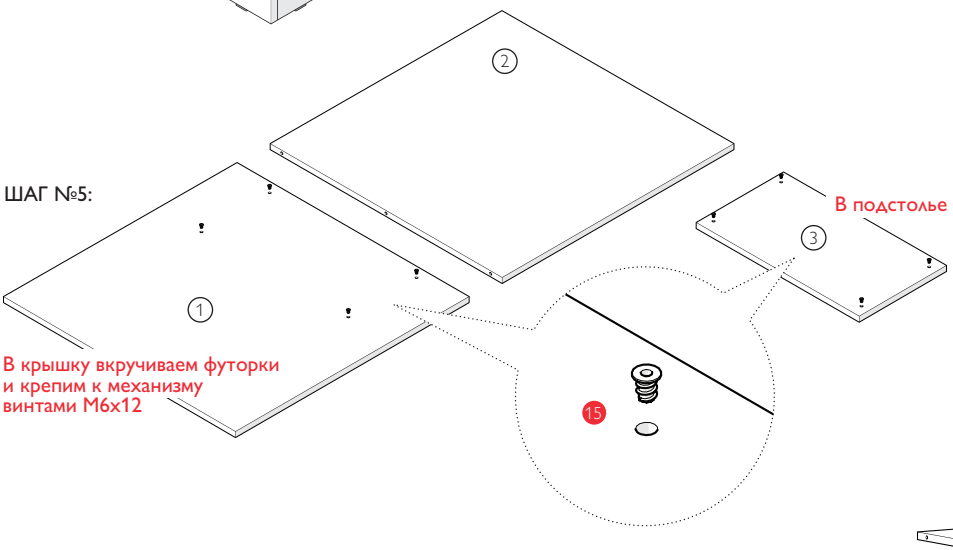

В подстолье вкручиваем футорки

В крышку вкручиваем футорки
и крепим к механизму
винтами М6х12

Соединяем крышки после
крепления «1» к механизму
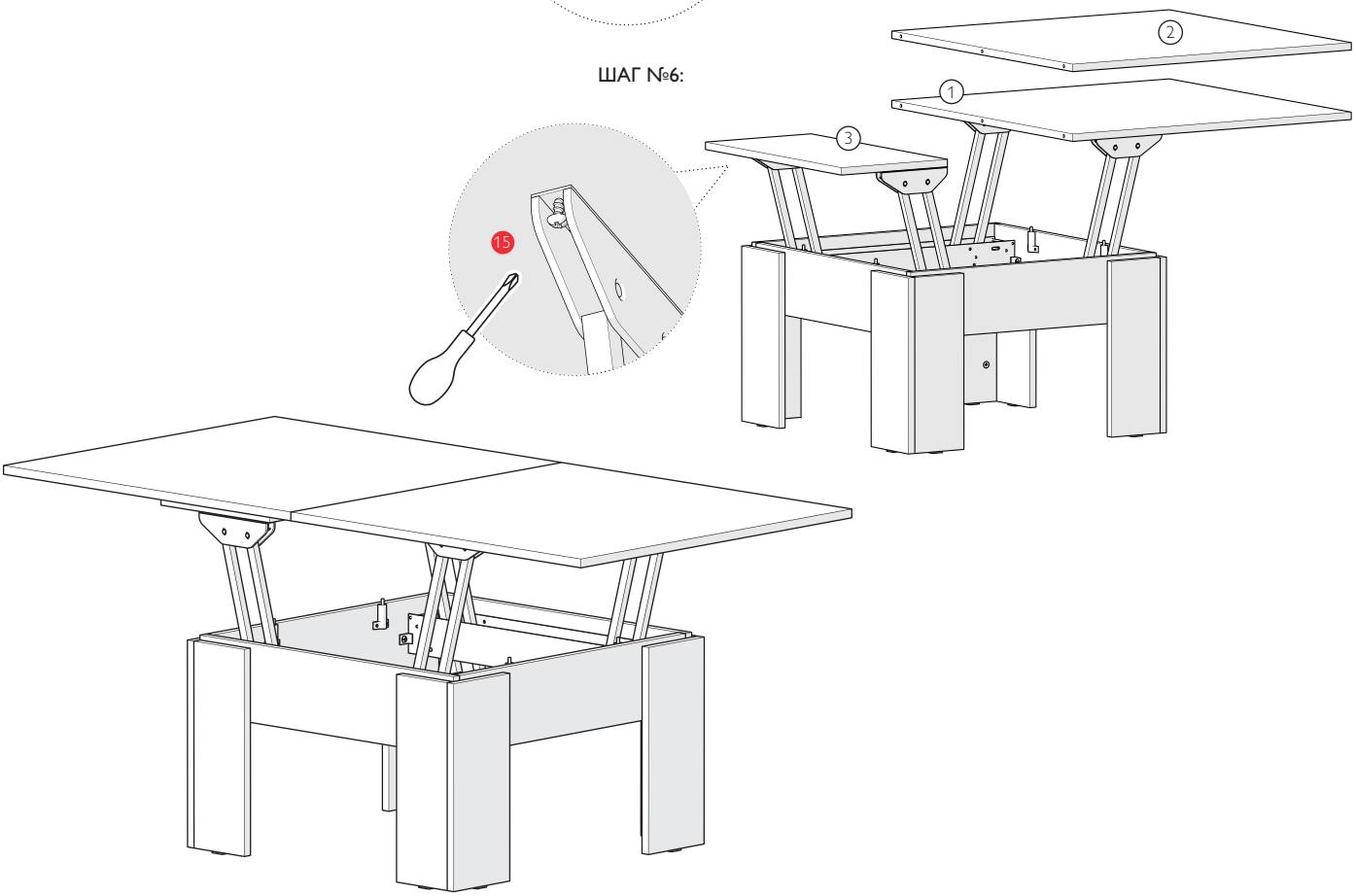
ШАГ №6: